Médicos

MP-300 Incineración segura y confiable de desechos médicos patológicos (MP).

La gama MP está especialmente diseñada para la incineración segura de residuos peligrosos de bolsas rojas biológicas de alta humedad.

CHAS | defra Approved | QUALITY ASSURED FIRM ISO9001:2015 | QUALITY ASSURED FIRM ISO14001:2015

El MP300 es el incinerador médico más compacto en Addfield. Asegurandose de destruir una gama completa de desechos médicos, patológicos y clínicos. Diseñado y construido con los últimos avances en incineración médica. Beneficiándose de la tecnología Hot Hearth, reciclando eficientemente el calor a lo largo y debajo de la cámara primaria, proporcionando una completa quema de 360°.

Inigualable en su campo con una reducción del 40% en el consumo de combustible en comparación con soluciones alternativas. El MP300 es ideal para instalaciones que cuentan entre 400-600 camas.

Especificaciones de la maquina

Externa L x W x H (mm)	3256 x 1150 x 1945/3600
Interna L x W x H (mm)	1600 x 675 x 700
Volumen de cámara (m^3)	0.76
Peso (approx. tonelada)	3.6
Capacidad máxima de carga (Kg)	300
Tasa nominal de quemador UK* (kg/hr)	<50
Tasa de quemador [Export solamente]* (kg/hr)	50 - 75
Capacidad Térmica (KW)	390
Fuente de alimentación 50/60 hz (trifásico)	220 - 250v (monofásico 110-120v si es requerido)
Apertura de la Puerta	675 x 550
Principio de Hot hearth	Double Pass
Tipos de combustible	Diesel, LPG, N-Gas
Panel de control	AI or PLC
Tablero aislante	25mm Superwool
Ladrillo aislante refractario	Grade E23
Ladrillo refractario	42.5%

* Nos reservamos el derecho de cambiar la especificación, las dimensiones y la calidad de los materiales de vez en cuando, siempre que la alteración sea menor o una mejora de dicho producto.

Cámara Primaria

- Con un fuerte y resistente enclavamiento refractario construido en ladrillo refractario de alta calidad que garantiza una disposición segura.
- Apertura manual de cierre seguro y puerta de acceso con puerto para ver el interior de la cámara.
- Quemador de encendido automático con control de temperatura completo con ventiladores.
- Quemador para combustión para la solera caliente, de encendido y apagado, temperatura controlada, completo con ventiladores de aire internos.
- Ventiladores en quemador para cámara secundaria, control automático distribuido para el área designada.
- Dos sensores para temperatura.

Cámara secundaria

- Completamente forrado en su interior con un sistema refractario aislante. Construido en ladrillo refractario de alto grado y de baja masa térmica.
- Quemador para cámara secundaria, control de temperatura de encendido y apagado completo con ventiladores de aire internos.
- Quemadores con ventilador integrado para una combustión controlada.
- Sensor para temperatura ubicado en la base del ducto asegurándose que la cámara alcance los necesarios 1100°C mínimos, con 2 segundos de retención en la cámara

Tipos de residuos

	Residuos clínicos	✓
	Tratamiento de residuos	✓
	Residuos anatómicos	✓
	Residuos citotóxicos & Citotóxicos	✓
	Ofensivo/ residuos higiénicos	✓
	Residuos médicos	✓
	Residuos domésticos (municipales)	✓

addfield Incinerate • Cremate

Addfield Environmental Systems Limited
Unit 9 | Zone 4 | Burntwood Business Park
Staffordshire | WS7 3XD | United Kingdom

© Addfield Environmental Systems Ltd. Toda la información deberá únicamente ser usada como guía, las especificaciones esta sujetas a cambio sin previo aviso

FABRICACIÓN INGLESA

Médicos

MP-300 Incineración segura y confiable de desechos médicos patológicos (MP).

Carga de residuos y extracción de cenizas

La serie MP de incineradores está diseñada ergonómicamente para una carga fácil y segura de todos los flujos de desechos médicos. La carga se hace a través de la puerta frontal se hacer completar manualmente o con la ayuda de una mesa de elevación hidráulica. Las máquinas MP se pueden cargar varias veces durante un ciclo. Al final de cada proceso de incineración, las cenizas deben descargarse a través de la puerta frontal dentro de la bandeja receptora suministrada antes de cargarse para la siguiente incineración

Lo que nos diferencia

- Caja prefabricada de acero suave de 8mm y 10mm prefabricada, con costura soldada y adecuadamente reforzada.
- Cámara de carga optimizada para la máxima capacidad operativa.
- Con una cubierta aislante de fibra refractaria resistente y liviana, que proporciona un cierre hermético y una excelente eficiencia térmica.
- Con una cubierta para la cámara de carga con contrapeso para facilitar su uso.
- Espesor de revestimiento de la cámara primaria y secundaria de 180mm clasificado a 1650C°
- Acabado de pintura de primera calidad: las estructuras de acero están pintadas con un sistema de pintura de alta calidad de dos paquetes.
- Revestimiento refractario multicapa con ladrillos contra incendios y ladrillos aislantes, mejorando la eficiencia térmica.

Equipo de operación adicional

Volquete para contenedor

Es La forma más segura de cargar residuos peligrosos directamente y por arriba de estos sistemas. Permite operación manos libres de hasta 150 kg, compatible con la mayoría de los contenedores de basura. Mecanismo fiable accionado hidráulicamente.

Depósito de Combustible

Le permite operar el incinerador en todos los lugares, así como proporcionar un respaldo a su suministro tradicional. Disponible en capacidad de 1000 a 5000 litros. El combustible se puede almacenar y monitorear de manera segura cerca de su incinerador.

Sistema Venturi

Un avanzado sistema de tratamiento de gases de combustión diseñado para reducir aún más el polvo, gases ácidos, dioxinas y furanos. Altamente eficaz, el venturi es ampliamente considerado como el sistema de tratamiento líder en su campo.

addfield Incinerate • Cremate

Addfield Environmental Systems Limited
Unit 9 | Zone 4 | Burntwood Business Park
Staffordshire | WS7 3XD | United Kingdom

© Addfield Environmental Systems Ltd. Addfield MP300 Medical Waste Incinerator Datasheet - ES Feb 2022 | 22 September 2023 1:02 pm

FABRICACIÓN INGLESA

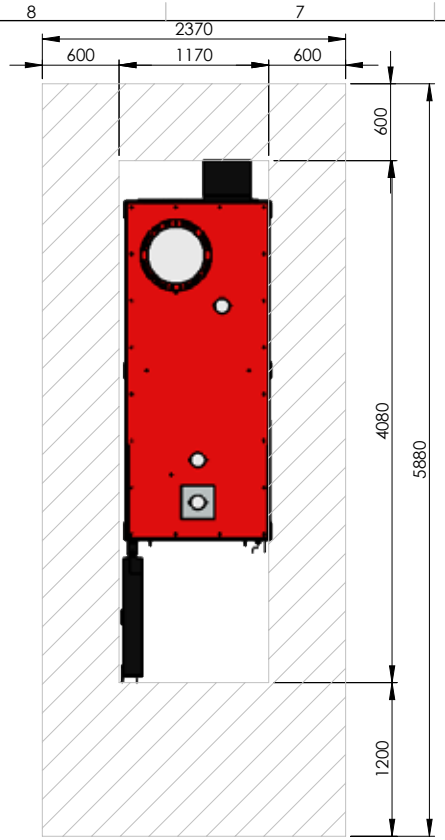

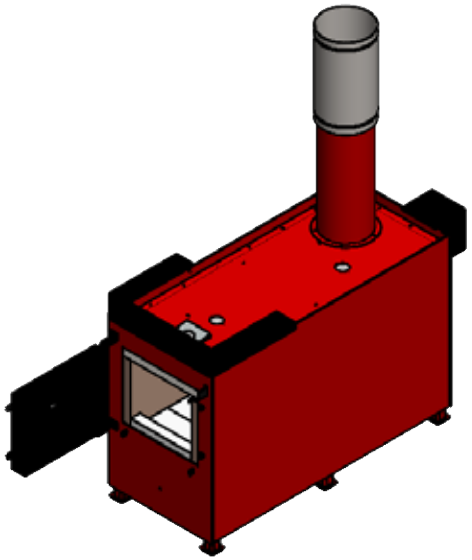

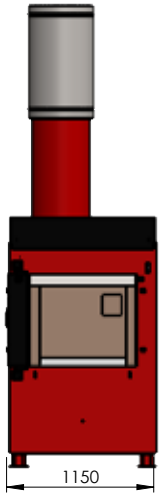

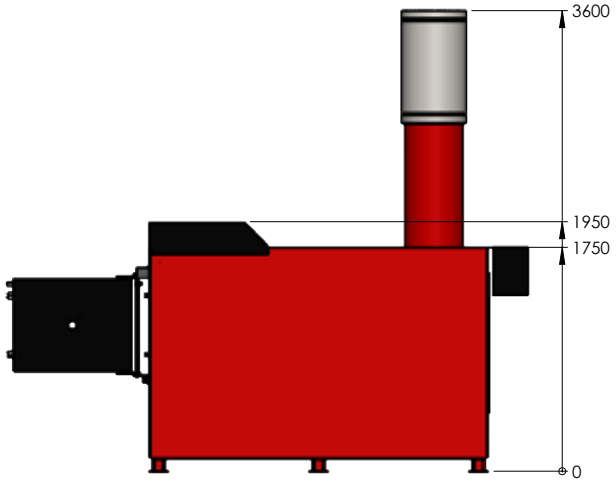

MATERIAL: N/A

FINISH: N/A

WEIGHT: 4440541.35 Kg

THIRD ANGLE PROJECTION
(UNLESS STATED OTHERWISE)

TOLERANCES UNLESS OTHERWISE STATED

FABRICATION		MACHINING		ANGULAR
2 to 30	± 1	0.5 up to 3	± 0.05	up to 400 ± 45'
>30 up to 120	± 2	>3 up to 6	± 0.05	>400 up to 1000 ± 30'
>120 up to 400	± 2	>6 up to 30	± 0.1	>1000 ± 20'
>400 up to 1000	± 3	>30 up to 120	± 0.15	
>1000 up to 2000	± 4	>120 up to 400	± 0.2	
>2000 up to 4000	± 6	>400 up to 1000	± 0.3	
>4000 up to 8000	± 8	>1000 up to 2000	± 0.5	
>8000 up to 120000	± 10	>2000 up to 4000	± 0.5	
>12000 up to 16000	± 12			
>16000 up to 20000	± 14			
>20000	± 16			

addfield
Incinerate • Cremate

T: +44 (0)1543 571 280

E: sales@addfield.com
www.addfield.com

Addfield Environmental Systems LTD
Unit 9, Zone 4
Burntwood Business Park
Staffordshire
WS7 3XD

PROJECT:

Mp 300

TITLE:

Sale GA

	DATE	DRAWN	CHECKED	APPROVED
D				
C				
B				
A				
-	31/07/2023	A.SKIDMORE		

COMMENTS: ISSUE FOR MANUFACTURE

ZONES: XX

Addfield Environmental Systems LTD
This drawing and any information or descriptive material set out on it are the confidential and copyright propertyof Addfield Enviromental Systems, and MUST NOT BE DISCLOSED, COPIED, LOANED in whole or part or used for any purpose without the written permission of Addfield Enviromental Systems.

DRAWING No. Mp300 Sale GA

REV -

SHEET 1 OF 1

SCALE: 1:40

A3