Médicos

# GM1300

La gama GM está diseñada para la destrucción limpia y eficiente de residuos.

Gran incinerador de carga superior para la eliminación segura de objetos punzantes y residuos médicos, clínicos y patológicos en general.

El GM1300 es un gran incinerador de carga superior. Diseñado para la destrucción completa de desechos médicos en general. Fabricado para ofrecer resultados óptimos mediante la retención del máximo calor dentro de la cámara principal. Construidas con ladrillo refractario multicapa de 180 mm que coloca a nuestras máquinas a la vanguardia de la calidad. El GM1300 tiene un volumen de cámara de 2.3m³, lo que lo hace ideal para hospitales pequeños y consultorios clínicos. Utilizando quemadores de encendido por impulsos, nuestra gama de incineradores GM son hasta un 40% más eficientes que otras máquinas, ahorrando combustible y dinero. Esta máquina es perfecta para hospitales y centros clínicos.

## Especificaciones de la maquina

| | |
|---|---|
| L x An x Al Externo (mm) | 4365 x 2886 x 2095/3980 |
| L x An x Al Interno (mm) | 2445 x 1100 x 920 |
| Volumen de la cámara (m3) | 2.3 |
| Peso (aprox. toneladas) | 5.3 |
| Capacidad de carga máxima (kg) | 1300 |
| Velocidad nominal de combustión UK* (kg/hr) | <50 |
| Tasa de quemado [Sólo exportación] * (kg/hr) | 50 - 75 |
| Capacidad térmica (kW) | 520 |
| Fuente de alimentación 50/60 hz (trifásico) | 220 - 250v (monofásico 110-120v si es requerido) |
| Apertura de la puerta | 2385 x 1055 |
| Panel de control | AI or PLC |
| Tipos de combustible | Diesel, LPG, N-Gas |
| Placa de aislamiento | 25mm Superwool |
| Aislamiento Ladrillo refractario | Grade E23 |
| Ladrillo refractario (alúmina) | 42.5% |

*Nos reservamos el derecho de modificar las especificaciones, las dimensiones y la calidad de los materiales de vez en cuando, siempre y cuando la alteración sea menor o una mejora de dicho producto.

## Cámara primaria

- Zona de impacto del bloque prefabricado que protege el revestimiento refractario durante la carga.
- Ladrillo interior refractario altamente aislado, construido a lo largo de un sistema de enclavamiento para asegurar la máxima resistencia y resistencia.
- Ladrillo refractario de alto contenido de alúmina de primera calidad que proporciona una retención térmica óptima.
- Tapa de acceso de carga superior con aislamiento equilibrado.
- Quemador de encendido de residuos de temperatura controlada, con encendido y apagado automático y ventiladores de aire internos.

## Cámara secundaria

- Revestimiento refractario interno totalmente aislado. Construido con aislamiento de alta calidad de baja masa térmica.
- Quemador de quemado de cámara secundaria con control automático de encendido y apagado, completo con ventiladores de aire internos.
- Ventiladores de aire de quemadores de combustión integrados que controlan automáticamente la distribución a las áreas designadas.
- Punto de montaje del sensor de temperatura en la parte superior de la cámara, asegurando que la cámara alcance el mínimo requerido de 1100°C, con un tiempo de retención de 2 segundos.

## Tipo de residuo

| | | |
|---|---|---|
| | Desperdicios Clínicos | ✓ |
| | Residuos tratados | ✓ |
| | Desechos Anatómicos | ✓ |
| | Residuos citotóxicos y citostáticos | ✓ |
| | Desechos ofensivos/higiénicos | ✓ |
| | Desperdicios Medicinales | ✓ |
| | Residuos domésticos (municipales) | ✓ |

addfield Incinerate • Cremate

Addfield Environmental Systems Limited
Unit 9 | Zone 4 | Burntwood Business Park
Staffordshire | WS7 3XD | United Kingdom

© Addfield Environmental Systems Ltd. Toda la información deberá únicamente ser usada como guía, las especificaciones esta sujetas a cambio sin previo aviso

FABRICACIÓN INGLESA

Médicos

# GM1300

La gama GM está diseñada para la destrucción limpia y eficiente de residuos.

## Carga y Descarga de Residuos

La gama de incineradores GM está diseñada para la carga superior directamente en la cámara primaria. La carga puede ser manual o mecánica a través de una excavadora o una volqueta hidráulica. Se debe cargar no más de una vez al día antes de la operación. El proceso de incineración reducirá los residuos a aproximadamente un 3% de volumen de cenizas. La ceniza debe ser removida antes de cargar los siguientes residuos para asegurar una tasa de combustión óptima. Hay puertas disponible para retirar la cenizas.

## La diferencia de Addfield

- Carcasa prefabricada en acero dulce de 8mm y 10mm, soldada por costura y convenientemente reforzada/articulada donde sea necesario.
- Cámara de carga optimizada para una máxima capacidad operativa.
- Tapa ligera y elástica aislante con fibra refractaria, que proporciona un sellado hermético y una excelente eficiencia térmica.
- Tapa de la cámara de carga contrapesada para facilitar su uso.
- Grosor del revestimiento de la cámara primaria 180mm hasta 1650°C
- Acabado de pintura de primera calidad - Las estructuras de acero se pintan utilizando un sistema de pintura de alta calidad de dos paquetes.
- Revestimiento refractario multicapa con ladrillo refractario y ladrillo aislante, mejorando la eficiencia térmica.

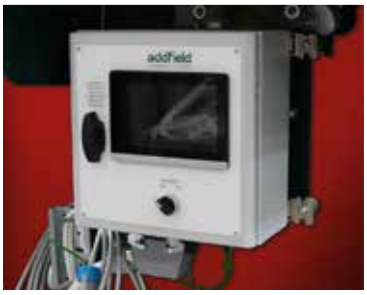

### Equipos adicionales para operación

#### Volquete de Contenedores

La unidad de volcado de contenedores vacía los residuos dentro del contenedor utilizando un mecanismo electro-hidráulico único que puede levantar y volcar más de 150 kg. La carga con las manos libres garantiza la seguridad de los operarios cuando se trata de residuos peligrosos.

#### Tanque de combustible

Permitiéndole operar el incinerador en todas las ubicaciones, así como proporcionar un respaldo a su suministro tradicional. Disponible en capacidades de 1000 a 5000 litros. El combustible puede ser almacenado con seguridad y monitoreado muy cerca de su incinerador.

#### Sistema Venturi

El Venturi es un sistema avanzado de tratamiento de gases de combustión diseñado para reducir aún más el polvo, los gases ácidos, las dioxinas y los furanos. Altamente eficaz, el venturi es ampliamente considerado como el sistema de tratamiento líder en su campo.

addfield Incinerate • Cremate

Addfield Environmental Systems Limited
Unit 9 | Zone 4 | Burntwood Business Park
Staffordshire | WS7 3XD | United Kingdom

© Addfield Environmental Systems Ltd.



FABRICACIÓN INGLESA

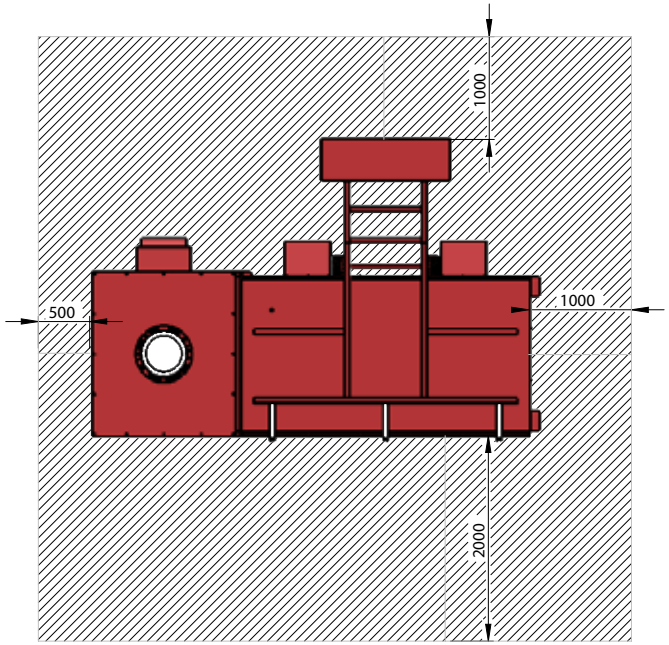


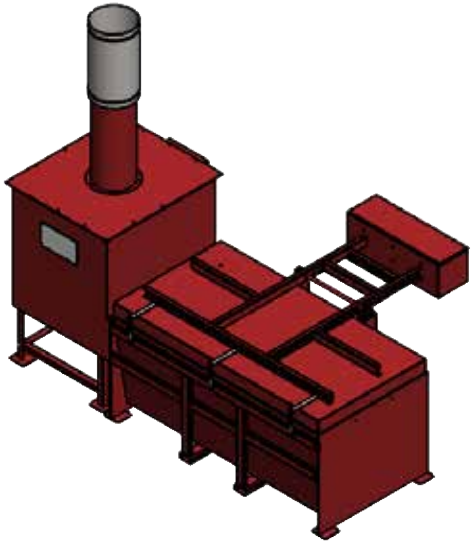

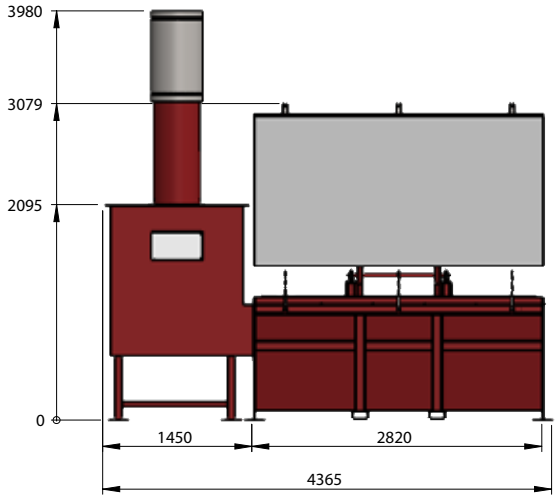


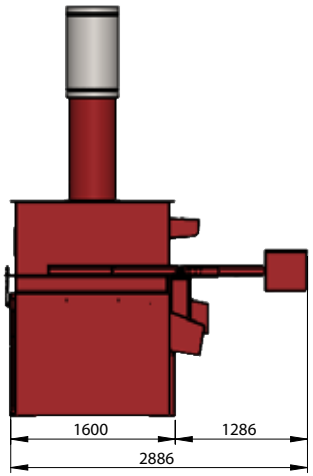


MATERIAL:
N/A

FINISH:
N/A

WEIGHT: 4349.31 Kg

THIRD ANGLE PROJECTION
(UNLESS STATED OTHERWISE)

TOLERANCES UNLESS OTHERWISE STATED

| FABRICATION | | MACHINING | | ANGULAR |
|---|---|---|---|---|
| 2 to 30 | ± 1 | 0.5 up to 3 | ± 0.05 | up to 400 ± 45' |
| >30 up to 120 | ± 2 | >3 up to 6 | ± 0.05 | >400 up to 1000 ± 30' |
| >120 up to 400 | ± 2 | >6 up to 30 | ± 0.1 | >1000 ± 20' |
| >400 up to 1000 | ± 3 | >30 up to 120 | ± 0.15 | |
| >1000 up to 2000 | ± 4 | >120 up to 400 | ± 0.2 | |
| >2000 up to 4000 | ± 6 | >400 up to 1000 | ± 0.3 | |
| >4000 up to 8000 | ± 8 | >1000 up to 2000 | ± 0.5 | |
| >8000 up to 120000 | ± 10 | >2000 up to 4000 | ± 0.5 | |
| >12000 up to 16000 | ± 12 | | | |
| >16000 up to 20000 | ± 14 | | | |
| >20000 | ± 16 | | | |

addfield
Incinerate • Cremate

T: +44 (0)1543 571 280
E: sales@addfield.com
www.addfield.com

Addfield Environmental Systems LTD
Unit 9, Zone 4
Burntwood Business Park
Staffordshire
WS7 3XD

PROJECT:

GM1300

TITLE:

Sale GA

| | DATE | DRAWN | CHECKED | APPROVED |
|---|---|---|---|---|
| D | | | | |
| C | | | | |
| B | | | | |
| A | | | | |
| - | 17/11/2022 | A.SKIDMORE | | |

COMMENTS

ZONES: XX

ISSUE FOR MANUFACTURE

Addfield Environmental Systems LTD
This drawing and any information or descriptive material set out on it are the confidential and copyright propertyof Addfield Enviromental Systems, and MUST NOT BE DISCLOSED, COPIED, LOANED in whole or part or used for any purpose without the written permission of Addfield Enviromental Systems.

DRAWING No.
GM1300 Sale GA

REV
-

SHEET 1 OF 1

SCALE: 1:50

A3