TB-AB EQUINE

Máquina de cremación equina extra grande.

Horno Crematorio para caballos de carga superior. Construida y reforzada ideal para manejar con seguridad las cremaciones de caballos de todos los tamaños.

Crematorio equino doble extra grande ideal para la cremación de caballos . Diseñado y construido según los últimos avances en cremación segura. Con un refractario a bese de varias capas de ladrillos logrando una reducción de hasta un 40% en el consumo de combustible comparado con soluciones alternativas. Fácil de cargar con hormigón reforzado para una operación fácil y resistente.

Aprobado por el DEFRA y conforme a las regulaciones de la UE sobre productos derivados de animales. Capacidad de carga de 2000 kg. Gama de adaptaciones disponibles para adaptarse a su crematorio de mascotas.

Especificación de la máquina

Largo x ancho x alto externo (mm)	4245 x 3530 x 2145/4030
L x A x A interno (mm)	2445 x 1600 x 920
Volumen de la cámara (m3)	4.18
Peso (aprox. toneladas)	6.5
Capacidad de carga máxima (kg)	2000
Tasa de quemaduras nominales en el Reino Unido* (kg/hr)	<45
Tasa de quema [Sólo exportación]* (kg/hr)	50 - 75
Capacidad térmica (kW)	288
Fuente de alimentación 50/60 hz (trifásico)	220 - 250v (monofásico 110-120v si es requerido)
Apertura de la puerta	2385 x 1570
Panel de control	AI or PLC
Tipos de combustible	Diesel, LPG, N-Gas
Tablero de aislamiento	25mm Super-wool
Ladrillo aislante de fuego	Grade E23
Ladrillo a prueba de fuego (Alúmina)	42.5%

*Nos reservamos el derecho de cambiar la especificación, dimensiones y calidad de los materiales de vez en cuando, siempre que la alteración sea menor o una mejora de dicho producto.

Cámara primaria

- Zona de impacto del bloque prefabricado que protege el revestimiento refractario durante la carga.
- Ladrillo refractario interno fuertemente aislado, construido a lo largo de un sistema de enclavamiento para garantizar la máxima resistencia y capacidad de recuperación.
- Ladrillos refractarios con alto contenido en alúmina de primera calidad que proporcionan una retención térmica óptima.
- Tapa de acceso aislada y equilibrada para la carga superior.
- Quemador de ignición de residuos con temperatura controlada, encendido y apagado automático, con ventiladores de aire internos.

Cámara secundaria

- Un revestimiento refractario interno totalmente aislado. Construido con un alto grado de aislamiento de baja masa térmica.
- Quemador de cámara secundaria de temperatura controlada con control automático de encendido y apagado, completo con ventiladores de aire internos.
- Ventiladores de aire del quemador de combustión integrados que controlan automáticamente la distribución a las áreas designadas.
- Punto de montaje del sensor de temperatura en la parte superior de la cámara, asegurando que la cámara alcance los 850°C mínimos requeridos, con un tiempo de retención de 2 segundos.

Extras opcionales

Herramienta de desbloqueo	✓
Cremulador de mascotas y caballos	✓
Mesa elevadora	✓
Tanque de combustible	✓
Kit de repuestos y servicio	✓

addfield Incinerate • Cremate

Addfield Environmental Systems Limited
Unit 9 | Zone 4 | Burntwood Business Park
Staffordshire | WS7 3XD | United Kingdom

© Addfield Environmental Systems Ltd. All information should be used as a guide only, specifications are subject to change without notice.

BRITISH BUILT

TB-AB EQUINE

Máquina de cremación equina extra grande.

Carga de los residuos y extracción de las cenizas

Diseñado para la carga superior directamente en la cámara primaria. La carga puede ser manual o mecánico a través de un cabrestante o un volquete hidráulico. Se debe cargar no más de una vez al día antes de la operación. El proceso de incineración reducirá los residuos a aproximadamente un 3% de volumen de ceniza. La ceniza debe ser removida antes de cargar los siguientes residuos para asegurar una óptima tasa de quemado. Se dispone de puertas opcionales para la extracción de las cenizas.

Lo que nos hace diferentes

- Carcasa prefabricada de 8 mm y 10 mm de acero templado robusto, soldada con costura y debidamente reforzada/arriostrada cuando y donde ha sido necesario.
- Cámara de carga optimizada para una máxima capacidad operativa.
- Tapa de fibra aislante ligera refractaria, que proporciona un sellado hermético y una excelente eficiencia térmica.
- Tapa de la cámara de carga con contrapeso para facilitar su uso.
- Espesor del revestimiento de la cámara primaria de 180 mm a 1450°C.
- Acabado de pintura de primera calidad: las estructuras de acero se pintan con un sistema de pintura de alta calidad de dos capas.
- Revestimiento refractario de varias capas utilizando ladrillos a prueba de fuego y ladrillos aislantes, mejorando la eficiencia térmica.

Equipos adicionales para la operación

Depósito de combustible

Permitiéndole operar el incinerador en todos los lugares, así como proporcionar un respaldo a su suministro tradicional. Disponible en una capacidad de 1000 a 5000 litros. El combustible puede ser almacenado de forma segura y monitoreado en la proximidad de su incinerador.

Herramientas para la extracción e las cenizas

Las herramientas para desarmar aumentan la comodidad de desarmar el crematorio. Asociado con la eliminación de las cenizas calientes de la cámara del crematorio directamente en el cajón de las cenizas, listo para ser procesado en la unidad de cremación

Cremulador para caballos

El cremulador equino ha sido especialmente diseñado y optimizado para reducir de forma segura los grandes fragmentos de hueso que quedan en la cámara, hasta convertirlos en una fina ceniza en sólo 180 segundos. La ceniza restante puede entonces ser fácilmente decantada.

addfield Incinerate • Cremate

Addfield Environmental Systems Limited
Unit 9 | Zone 4 | Burntwood Business Park
Staffordshire | WS7 3XD | United Kingdom

© Addfield Environmental Systems Ltd. All information should be used as a guide only, specifications are subject to change without notice.

BRITISH BUILT

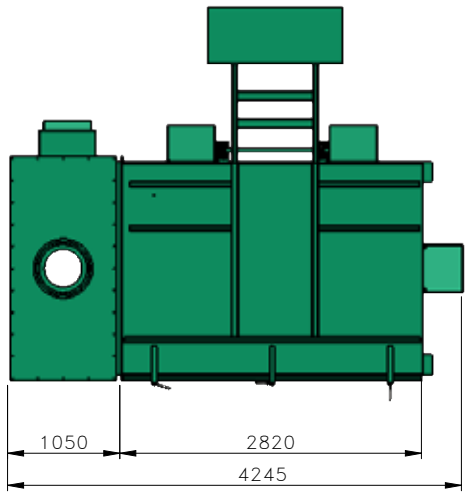

PLAN VIEW

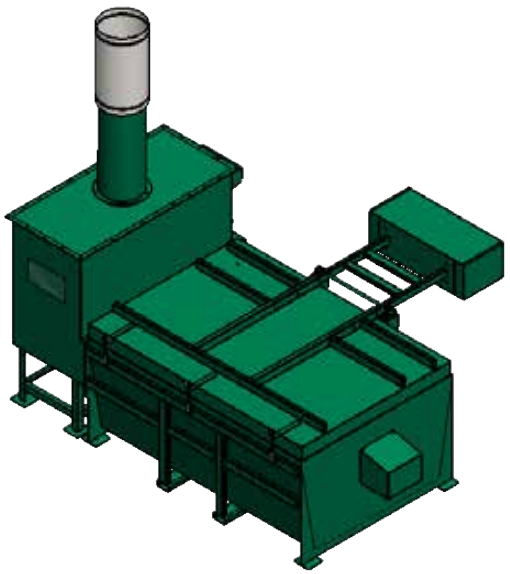

ISOMETRIC VIEW

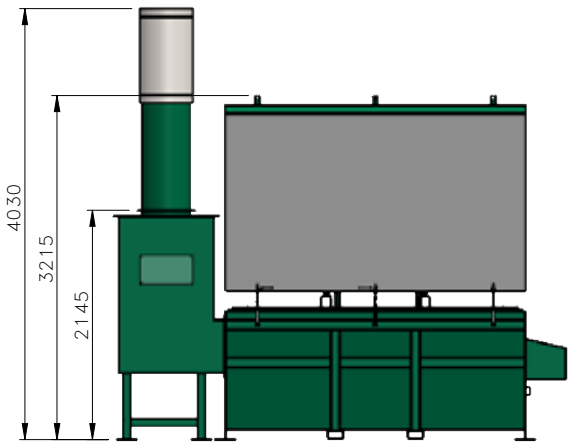

FRONT VIEW
OPEN LID

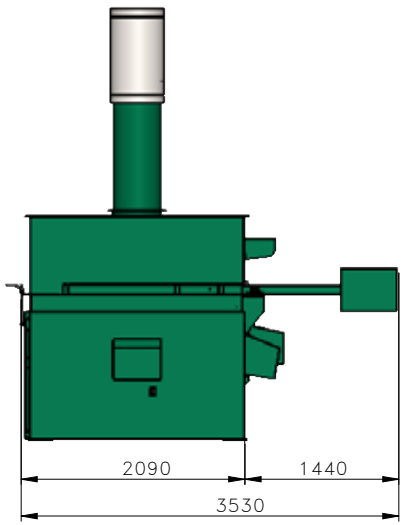

SIDE VIEW

THIRD ANGLE PROJECTION
(UNLESS STATED OTHERWISE)

MATERIAL:
N/A

FINISH:
N/A

TOLERANCES
(UNLESS STATED OTHERWISE)
WHOLE NUMBERS ±1.00
1 DECIMAL PLACE ±0.10
2 DECIMAL PLACE ±0.05
ANGLES ±0.50°

WEIGHT: 6500 KG

addfield
Incinerate • Cremate

T: +44 (0)1543 571 280
F: +44 (0)1543 571 173
E: sales@addfield.com
www.addfield.com

Addfield Environmental Systems LTD
Unit 9, Zone 4
Burntwood Business Park
Staffordshire
WS7 3XD

DRAWN BY: KJ
DATE CREATED: 29/03/2019

PROJECT:

STANDARD – TBAB PET

TITLE:

TBAB PET–GA

	DATE	DRAWN	CHECKED	APPROVED	COMMENTS
D					
C					
B					
A					
–	29/03/2019	KJ	HB	HB	FIRST ISSUE

Addfield Environmental Systems LTD (2018)
This drawing and any information or descriptive material set out on it are the confidential and copyright propertyof Addfield Enviromental Systems, and MUST NOT BEDISCLOSED, COPIED, LOANED in whole or part or used for any purpose without the written permission of Addfield Enviromental Systems.

DRAWING No. 6–001–2–PET
REV –
SHEET No. 1 OF 1
SCALE: 1:50
A3