Agricultura

MINI PLUS

Diseñado para incinerar todas las formas de residuos agropecuarios.

Incinerador agropecuario de tamaño medio, la solución ideal para la eliminación de desechos de aves, ovejas, cerdos y carnicerías.

Mantenga su bioseguridad mediante la destrucción segura de una gama completa de residuos agropecuarios y residuos de granja. Diseñado y construido con los últimos avances para la incineración de animales. Logrando una reducción del 40% en el consumo de combustible en comparación con soluciones alternativas, esto por tener un sistema refractario a base de ladrillos de varias capas.

De carga superior con bloques de hormigón armado resistente a los impactos para una fácil operación y uso resistente. Aprobado por DEFRA y cumple con las regulaciones de subproductos animales de la UE. Capacidad de carga de 500 kg.

Especificaciones de la maquina

Externa L x W x H (mm)	3325 x 2538 x 1890/3775
Interna (en el punto más ancho) L x W x H (mm)	1320 x 1105 x 700
Volumen de Cámara (m3)	1
Peso (aproxi en tonelada)	3
Capacidad maxi de carga (kg)	500
Rango nominal de quemado UK* (kg/hr)	<50
Rango de quemado [exportación solamente] *(kg/hr)	50 - 75
Capacidad térmica (kW)	144
Suministro Eléctrico 50/60 hz (trifásico)	220 - 250v (monofásico 110-120v si es requerido)
Apertura de la puerta	1265 x 1070
Tablero de control	AI or PLC
Tipo de combustible	Diesel, LPG, N-Gas
Tablero aislante	25mm Super-wool
Ladrillo refractario aislante	Grade E23
Ladrillo refractario (Alúmina)	42.5%

*Nos reservamos el derecho de cambiar la especificación, las dimensiones y la calidad de los materiales de vez en cuando, siempre que la alteración sea menor o una mejora de dicho producto.

Cámara primaria

- Zona de impacto de bloque prefabricado que protege el revestimiento refractario durante la carga.
- Sistema interno de ladrillo altamente aislante, construido a lo largo de un sistema de en ladrillo refractario enclavado para garantizar la máxima resistencia y eficiencia.
- Ladrillo refractario con alto contenido de alúmina de primera calidad que ofrece una retención térmica y óptima.
- Tapa con contrapeso a prueba de calor.
- Quemador de encendido para desechos con control de temperatura, encendido y apagado automático, completo con ventiladores de aire internos.

Cámara secundaria

- Totalmente forrado en su interior en un aislante sistema refractario. Construido a partir de alto grado de aislamiento de baja masa térmica.
- Quemador para cámara secundaria con control de temperatura con control automático de encendido y apagado, completo con ventiladores.
- Ventiladores de aire integrados al quemador con distribución automática para las áreas designadas.
- Punto de montaje para sensor de temperatura en la parte superior de la cámara, asegurando que la cámara alcance el mínimo requerido de 850 ° C, con un tiempo de retención de 2 segundos.

Tipos de residuos recomendados

	Juego	✓
	Aves y Pollos	✓
	Residuos de carnicería	✓
	Ovejas y corderos	✓

addfield Incinerate • Cremate

Addfield Environmental Systems Limited
Unit 9 | Zone 4 | Burntwood Business Park
Staffordshire | WS7 3XD | United Kingdom

© Addfield Environmental Systems Ltd. Toda la información deberá únicamente ser usada como guía, las especificaciones esta sujetas a cambio sin previo aviso

FABRICACIÓN INGLESA

Agricultura

MINI PLUS

Diseñado para incinerar todas las formas de residuos agropecuarios.

Carga de residuos y extracción de cenizas

La gama agropecuaria de incineradores tiene un diseño de carga superior para cargar directamente en la cámara primaria. La carga puede ser manual o mecánica a través de una excavadora o un volquete hidráulico. Debe cargarse no más de una vez al día antes de la operación. El proceso de incineración reducirá los residuos a aproximadamente un 3% de volumen, cenizas. Las cenizas deben eliminarse antes de volverse a cargar para garantizar unas tasas de combustión óptimas. Puertas opcionales para extracción están disponibles.

Lo que nos diferencia

- Robusta carcasa fabricada en acero dulce de 8mm y 10mm de espesor, con costura soldada y reforzada adecuadamente donde ha sido necesario. Una optimizada cámara para una máxima capacidad operativa al cargar.
- Tapa ligera aislante de fibra refractaria, ligera y resistente, que proporciona un sellado hermético y ofrece una excelente eficiencia térmica.
- Tapa con contra peso para facilitar su uso.
- Espesor del revestimiento de la cámara primaria 180mm con clasificación de hasta 1450°C.
- Acabado de pintura premium: las estructuras de acero se pintan con un sistema de pintura de alta calidad de dos capas.
- Un Revestimiento refractario de varias capas construido con ladrillos refractarios y ladrillos aislantes, lo que mejora la eficiencia térmica.

Equipo de operación adicional

Volquete de basura

El volquete vacía los desechos dentro del contenedor mediante un mecanismo electrohidráulico único que puede levantar y volcar más de 150 kg. La carga con manos libres garantiza la seguridad de los operadores cuando se trata de residuos peligrosos.

Depósito de combustible

Le permite operar el incinerador en todas las ubicaciones, así como proporciona una reserva a su tradicional suministro. Disponible en capacidades de 1000 a 5000 litros. El combustible puede almacenarse y monitorearse de manera segura cerca de su incinerador.

Panel de control

Paneles de control específicamente diseñados para gestionar su incineración. Preprogramado y se puede ajustar manualmente para obtener resultados óptimos. Pulsador y control de pantalla táctil con sistema de registro de datos opcional.

addfield Incinerate • Cremate

Addfield Environmental Systems Limited
Unit 9 | Zone 4 | Burntwood Business Park
Staffordshire | WS7 3XD | United Kingdom

© Addfield Environmental Systems Ltd.

FABRICACIÓN INGLESA

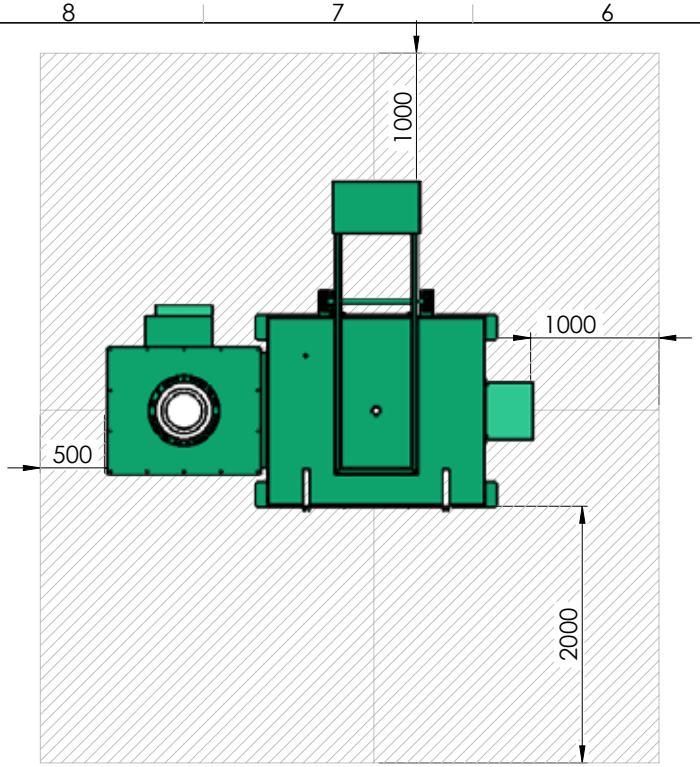

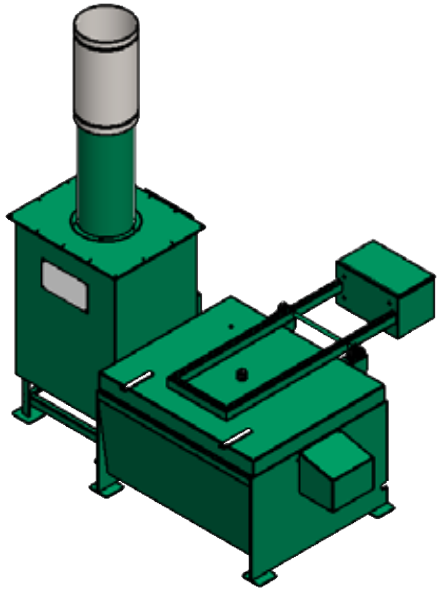

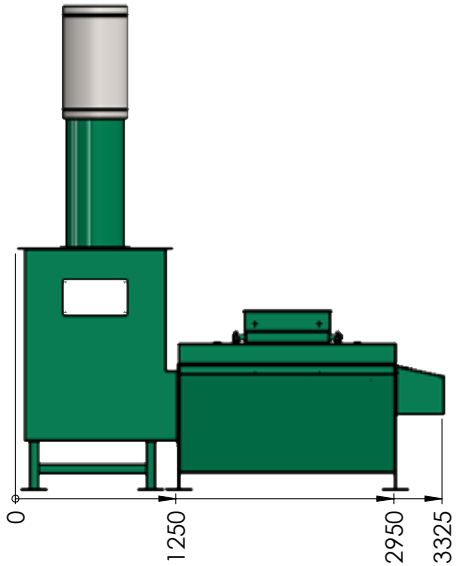

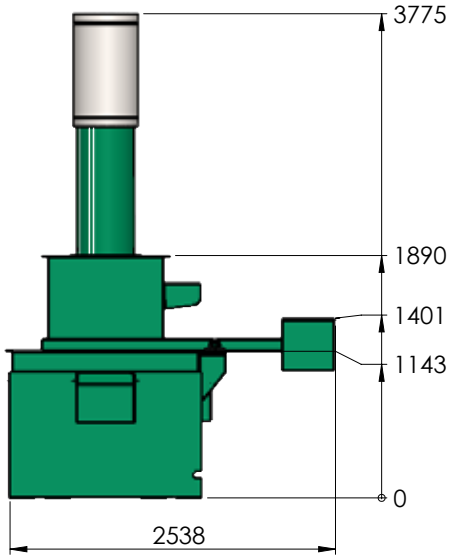

MATERIAL: N/A

FINISH: N/A

WEIGHT: 2478.18 Kg

THIRD ANGLE PROJECTION (UNLESS STATED OTHERWISE)

TOLERANCES UNLESS OTHERWISE STATED

FABRICATION		MACHINING		ANGULAR
2 to 30	± 1	0.5 up to 3	± 0.05	up to 400 ± 45'
>30 up to 120	± 2	>3 up to 6	± 0.05	>400 up to 1000 ± 30'
>120 up to 400	± 2	>6 up to 30	± 0.1	>1000 ± 20'
>400 up to 1000	± 3	>30 up to 120	± 0.15	
>1000 up to 2000	± 4	>120 up to 400	± 0.2	
>2000 up to 4000	± 6	>400 up to 1000	± 0.3	
>4000 up to 8000	± 8	>1000 up to 2000	± 0.5	
>8000 up to 120000	± 10	>2000 up to 4000	± 0.5	
>12000 up to 16000	± 12			
>16000 up to 20000	± 14			
>20000	± 16			

addfield Incinerate • Cremate

T: +44 (0)1543 571 280
E: sales@addfield.com
www.addfield.com

Addfield Environmental Systems LTD
Unit 9, Zone 4
Burntwood Business Park
Staffordshire
WS7 3XD

PROJECT:

Mini Plus Standard

TITLE:

GA

	DATE	DRAWN	CHECKED	APPROVED
D				
C				
B				
A				
-	24/01/2022	A.SKIDMORE		

COMMENTS: ISSUE FOR MANUFACTURE

ZONES: XX

Addfield Environmental Systems LTD
This drawing and any information or descriptive material set out on it are the confidential and copyright propertyof Addfield Enviromental Systems, and MUST NOT BE DISCLOSED, COPIED, LOANED in whole or part or used for any purpose without the written permission of Addfield Enviromental Systems.

DRAWING No. Mini Plus Sale GA

REV -

SHEET 1 OF 1

SCALE: 1:40

A3