PET200 Máquina de cremación de mascotas para todas las mascotas de la casa

Máquina de cremación de mascotas altamente eficiente y confiable para hasta 7 mascotas por día. De fácil de instalar en la mayoría de los lugares.

El horno crematorios PET 200 está diseñado para la mejor y eficiente solución para cremación de mascotas pequeñas medianas y de gran tamaño. Con apertura frontal para facilitar la carga y retiro de las cenizas para optimizar el rendimiento diario de hasta 7 animales. Con un diseño seguro, alto rendimiento y eficiencia, beneficiándose de la tecnología Hot Hearth (solera caliente) reciclando continuamente el calor a través y debajo de la cámara primaria, proporcionando una incineración completa de 360° y reduciendo el tiempo de cremación. Inigualable en su campo, con una reducción de un 40% en el consumo de combustible en comparación con otras soluciones alternativas es la máquina perfecta para los nuevos servicios de cremación.

Especificaciones de la maquina

Externa L x W x H (mm)	2761 x 1150 x 1945/3600
Interna L x W x H (mm)	1200 x 750 x 700
Volumen de cámara (m³)	0.63
Peso (approx. tonelada)	3.7
Capacidad máxima de carga (Kg)	200
Tasa nominal de quemador (Kg/hr)	<45
Capacidad Térmica (KW)	216
Fuente de alimentación 50/60 hz (trifásico)	220 - 250v (monofásico 110-120v si es requerido)
Apertura de la Puerta	750 x 550
Principio de Hot hearth	Double Pass
Tipos de combustible	Diesel, LPG, N-Gas
Panel de control	AI or PLC
Ladrillo aislante refractario	Grade E23
Tablero aislante	25mm Super-wool
Ladrillo refractario (Alumina)	42.5%

* Nos reservamos el derecho de cambiar la especificación, las dimensiones y la calidad de los materiales de vez en cuando, siempre que la alteración sea menor o una mejora de dicho producto.

Cámara Primaria

- Revestimiento refractario interno muy aislado. Construido de ladrillo refractario de alta calidad que garantiza una disposición segura, autoportante y entrelazada.
- Apertura manual, cierre seguro, puerta de acceso con mirilla.
- Quemador automático de encendido de residuos con control de temperatura y ventiladores de aire internos.
- Quemador para solera caliente (hot hearth), con control de temperatura de encendido y apagado, completo con ventiladores de aire internos.
- Ventiladores de aire del quemador de combustión secundaria, distribución controlada automáticamente a su área designada.
- Dos puntos de montaje para el sensor de temperatura.

Sala Secundaria

- Revestido en ladrillo refractario de alta calidad y aislamiento de baja masa térmica.
- Quemador para cámara secundaria, con control de temperatura y ventiladores de aire internos.
- Control automático integrado para los ventiladores de aire en el quemador.
- Punto de montaje del sensor de temperatura en la base del ducto de salida, asegurando que la cámara alcance un mínimo de 850°C, con un tiempo de retención de 2 segundos.

Extras opcionales

Herramienta para retiro de cenizas	✓
Cremulador para mascotas y caballos	✓
Mesa elevadora	✓
Tanque de combustible	✓
Kit de repuestos y servicio técnico	✓

© Addfield Environmental Systems Ltd.

Toda la información deberá únicamente ser usada como guía, las sepecificaciones esta sujetas a cambio sin previo aviso.

FABRICACIÓN INGLESA

PET200 Máquina de cremación de mascotas para todas las mascotas de la casa

Carga de los residuos y extracción de cenizas

La gama de hornos crematorios PET están diseñados ergonómicamente para una cargar fácil y seguro la mayoría de los animales domésticos. La carga a través de la puerta frontal se puede realizar manualmente o con la ayuda de una mesa elevadora hidráulica. Capaz de ser cargado de forma segura varias veces a lo largo de un ciclo para permitir múltiples cremaciones individuales de mascotas en un día. Al final de cada proceso de incineración, las cenizas deben ser descargadas a través de la puerta de carga en la bandeja colectora suministrada antes de ser cargadas para la siguiente combustión.

Lo que nos diferencia

- Carcasa prefabricada de acero dulce de 8mm y 10mm, soldada y con una fina costura para reforzar donde sea necesario.
- Una puerta ligera y fibra aislante refractaria, que proporciona un sellado hermético y una excelente eficiencia térmica.
- Un revestimiento para la cámara primaria de 180mm de grosor valorado hasta 1450°C.
- Acabado de pintura de primera calidad - Las estructuras de acero se pintan utilizando un sistema de pintura de alta calidad de dos capas.
- Un sistema de solera caliente que permite una mayor eficiencia [para la cremación al proporcionar un calentamiento adicional por debajo de la cámara, lo que fomenta la distribución del calor 360°.
- Revestimiento refractario de multicapa con ladrillo refractario y ladrillo aislante, mejorando la eficiencia térmica.

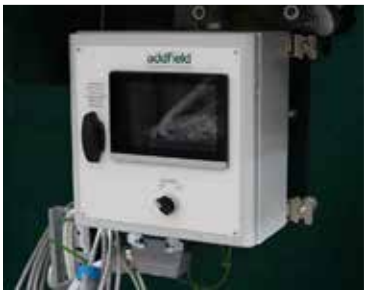

Equipos adicionales para operar

Mesa elevadora hidráulica

Proporcionando una forma más fácil de levantar pesos de hasta 150 kg. Ideal para una carga más segura. Altura regulable hasta 1.3 m, y una palanca de tracción para bajar suavemente la mesa.

Herramientas para extracción de las cenizas

Las herramientas para la extracción de cenizas hacen que el proceso sea más cómodo para el operario. Proporciona al operario un fácil retiro de los residuos producto de la cremación en la caja listas para ser procesadas en el procesador de cenizas (cremulador).

Procesador de Cenizas (Cremulador)

El cremulador procesa los restos de los animales domésticos y los muele hasta convertirlos en cenizas finas para devolverlos al propietario. El proceso de operación para esto sólo toma 60 segundos desde el material óseo hasta el residuo final de ceniza.

addfield Incinerate • Cremate

Addfield Environmental Systems Limited
Unit 9 | Zone 4 | Burntwood Business Park
Staffordshire | WS7 3XD | United Kingdom

© Addfield Environmental Systems Ltd.

Toda la información deberá únicamente ser usada como guía, las sepecificaciones esta sujetas a cambio sin previo aviso.

FABRICACIÓN INGLESA

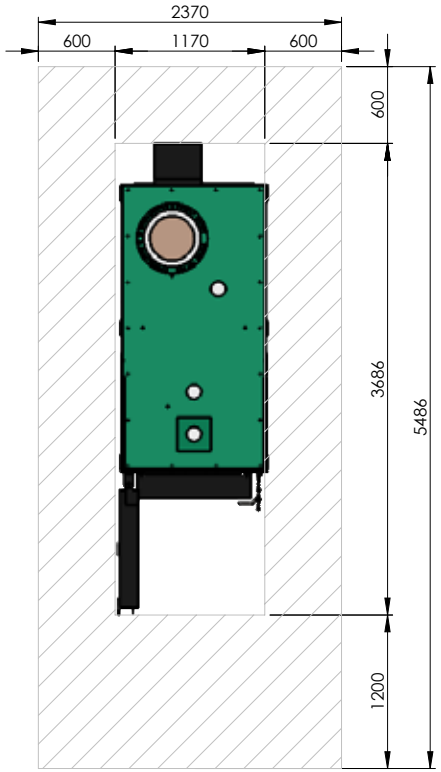

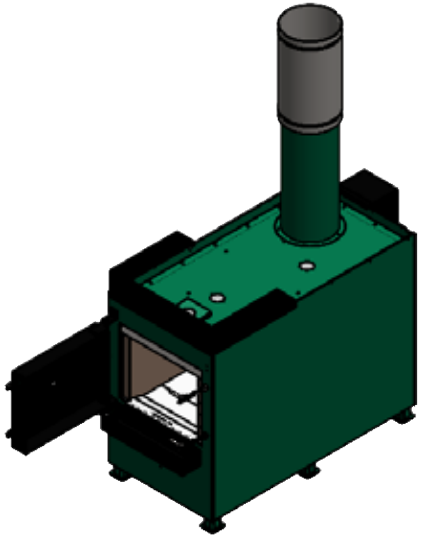

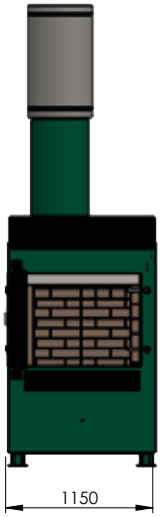

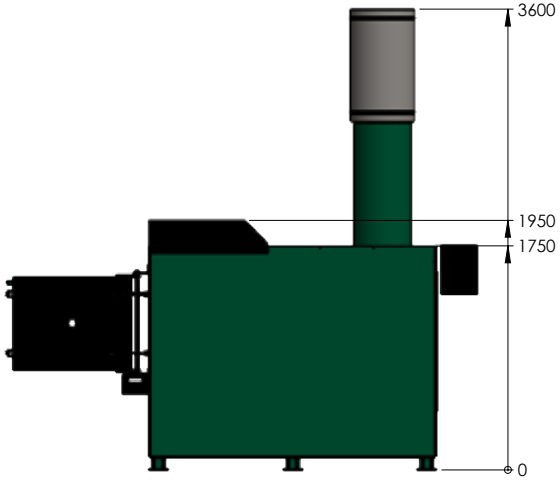

MATERIAL: N/A

FINISH: N/A

WEIGHT: 3938.47 Kg

THIRD ANGLE PROJECTION
(UNLESS STATED OTHERWISE)

TOLERANCES UNLESS OTHERWISE STATED

FABRICATION		MACHINING		ANGULAR
2 to 30	± 1	0.5 up to 3	± 0.05	up to 400 ± 45'
>30 up to 120	± 2	>3 up to 6	± 0.05	>400 up to 1000 ± 30'
>120 up to 400	± 2	>6 up to 30	± 0.1	>1000 ± 20'
>400 up to 1000	± 3	>30 up to 120	± 0.15	
>1000 up to 2000	± 4	>120 up to 400	± 0.2	
>2000 up to 4000	± 6	>400 up to 1000	± 0.3	
>4000 up to 8000	± 8	>1000 up to 2000	± 0.5	
>8000 up to 120000	± 10	>2000 up to 4000	± 0.5	
>12000 up to 16000	± 12			
>16000 up to 20000	± 14			
>20000	± 16			

addfield
Incinerate • Cremate

T: +44 (0)1543 571 280
E: sales@addfield.com
www.addfield.com

Addfield Environmental Systems LTD
Unit 9, Zone 4
Burntwood Business Park
Staffordshire
WS7 3XD

PROJECT:

PET 200

TITLE:

Sale GA

	DATE	DRAWN	CHECKED	APPROVED
D				
C				
B				
A				
-	24/10/2022	A.SKIDMORE		

COMMENTS: ISSUE FOR MANUFACTURE

ZONES: XX

Addfield Environmental Systems LTD
This drawing and any information or descriptive material set out on it are the confidential and copyright propertyof Addfield Enviromental Systems, and MUST NOT BE DISCLOSED, COPIED, LOANED in whole or part or used for any purpose without the written permission of Addfield Enviromental Systems.

DRAWING No. PET200 Sale GA

REV -

SHEET 1 OF 1

SCALE: 1:40

A3