Agricultural

High Capacity

# RAPID1000

El incinerador a gran escala RAPID1000 es el último diseño innovador de Addfield que se une a nuestra gama de incineración de alta capacidad.

CHAS | defra Approved | QUALITY ASSURED FIRM ISO9001:2015 | QUALITY ASSURED FIRM ISO14001:2015

El incinerador de alta capacidad Rapid1000 es una solución ideal para la carga por lotes de residuos sólidos. Su capacidad de carga de 3.000 kg y su cámara de carga reforzada permiten cargar fácilmente incluso cadáveres de gran tamaño. Diseñado para un despliegue fácil y rápido para la instalación estática junto con las opciones móviles. Proporciona un apoyo esencial para mantener la bioseguridad.

Construido para gestionar rápidamente una gama amplia de residuos sólidos capaces de alcanzar una tasa de quema de hasta 500kg a 1000/hora. Una solución altamente robusta y térmicamente eficiente que se beneficia de una cámara de combustión avanzada para garantizar una combustión suave y uniforme. Las múltiples puertas de la subcámara permiten un rápido lavado durante y después del proceso de incineración.

## Especificaciones de la máquina

| | |
|---|---|
| Exterior L x A x H (mm) | 8206 x 2325 x 2273/6470 |
| Cámara superior interna L x A x A (mm) | 3710 x 1510 x 1125(peak) |
| Cámara inferior interna L x A x A (mm) | 3710 x 1510 x 370 |
| Volumen de la cámara (m3) | 5.1 |
| WPeso (aprox. toneladas) | 26.2 |
| Capacidad máxima de carga (kg) | 3000 |
| NominTasa de combustión nominal | 500 to 1000 |
| Capacidad térmica (kW) | 2250 |
| Fuente de alimentación 50/60 hz | 318/415v |
| Apertura de la puerta | 3650 x 1450 |
| Panel de control | PLC |
| Tipos de combustible | Diesel, LPG, N-Gas |
| Tablero aislante | 25mm Super-wool |
| Aislamiento Ladrillo refractario | Grade E23 |
| Ladrillo refractario (alúmina) | 42.5% |

*Nos reservamos el derecho de cambiar las especificaciones, dimensiones y calidad de los materiales de vez en cuando, siempre que la alteración sea menor o una mejora de dicho producto.

## Cámara Primaria

- Revestimiento refractario interno totalmente aislado, construido con ladrillos refractarios de alta calidad que garantizan una disposición autoportante y entrelazada.
- Puerta de acceso totalmente enclavada y de accionamiento manual.
- Quemador de ignición de residuos, con control de temperatura on-off, completo con ventiladores de aire internos.
- Quemador de combustión de la chimenea, con control de temperatura, encendido y apagado, completo con ventiladores de aire internos.
- Ventiladores de aire del quemador de combustión secundaria con distribución controlada automáticamente a su área designada.
- Uno punto de montaje del sensor de temperatura.

## Cámara Secundaria

- Revestimiento refractario interno totalmente aislado, construido con ladrillos refractarios de alta calidad y aislamiento de baja masa térmica. aislamiento de baja masa térmica.
- Quemador de la cámara secundaria, con temperatura controlada por temperatura, con ventiladores de aire internos.
- Ventiladores de aire del quemador de combustión integrados con control automático de la distribución de aire a su zona designada. zona designada.
- Un punto de montaje del sensor de temperatura en la base de la salida de humos que garantiza que la cámara alcanza los mínimo necesario de 850°C, con un tiempo de permanencia de 2 segundos. tiempo de permanencia.

## Tipos de desechos recomendados

| | |
|---|---|
| Residuos agropecuarios | ✓ |
| Residuos Médicos | ✓ |
| Residuos (municipales) generales | ✓ |

addfield Incinerate • Cremate

Addfield Environmental Systems Limited
Unit 9 | Zone 4 | Burntwood Business Park
Staffordshire | WS7 3XD | United Kingdom

© Addfield Environmental Systems Ltd.
Toda la información debe ser utilizada sólo como una guía, las especificaciones están sujetas a cambios sin previo aviso.

BRITISH BUILT

Agricultural

High Capacity

# RAPID1000

## Carga de los residuos y extracción de las cenizas

La carga puede realizarse de forma mecánica o manual a través de la abertura vertical tapa de accionamiento hidráulico. La eliminación de las cenizas se realizará manualmente a través de las puertas de cenizas delanteras, con cada máquina Rapid se incluye un juego completo de herramientas de desempolvado. Para eliminar la ceniza, sólo tiene que pulsar el botón de eliminación de la ceniza en el panel de control, lo que aislará los quemadores inferiores para permitir que las puertas de la ceniza se abran para la eliminación de la ceniza.

## La diferencia de Addfield

- Carcasa de acero dulce robusta de 8 mm y 10 mm prefabricada, soldada por costura y convenientemente reforzada/apuntalada donde sea necesario.
- Tapa aislada con fibra refractaria ligera, que proporciona un sellado hermético y una excelente eficiencia térmica.
- Espesor del revestimiento primario de la cámara de 190 mm con una temperatura nominal de 1450°C.
- Revestimiento de techo de baja masa térmica, con techo y placa posterior desmontables para facilitar el mantenimiento.
- Acabado de la pintura: las estructuras de acero están completamente pintadas con un sistema de pintura de alta calidad de dos componentes.
- Tecnología única de hogar de rejilla diseñada para aumentar la eficiencia de la incineración de materiales.
- Revestimiento refractario de 190 mm de grosor, con andalucita y ladrillos aislantes, que mejora la eficiencia térmica.

## Equipo de operación adicional

### Panel de control

Paneles de control especialmente diseñados para gestionar su incineración. Preprogramados y con posibilidad de ajuste manual para obtener resultados óptimos. Control por botón y pantalla táctil con sistema opcional de registro de datos.

### Deposito de combustible

Le permite operar el incinerador en todos los lugares, así como proporcionar un respaldo a su suministro tradicional. Disponible en capacidades de 1000 a 5000 litros. El combustible puede almacenarse y controlarse de forma segura cerca de su incineradora.

### Sistema Venturi

Un avanzado sistema de tratamiento de gases de combustión diseñado para reducir aún más el polvo, los gases ácidos, las dioxinas y los furanos. El venturi, altamente efectivo, es ampliamente considerado como el sistema de tratamiento líder en su campo.

addfield Incinerate • Cremate

Addfield Environmental Systems Limited
Unit 9 | Zone 4 | Burntwood Business Park
Staffordshire | WS7 3XD | United Kingdom

© Addfield Environmental Systems Ltd.
Toda la información debe ser utilizada sólo como una guía, las especificaciones están sujetas a cambios sin previo aviso.

BRITISH BUILT

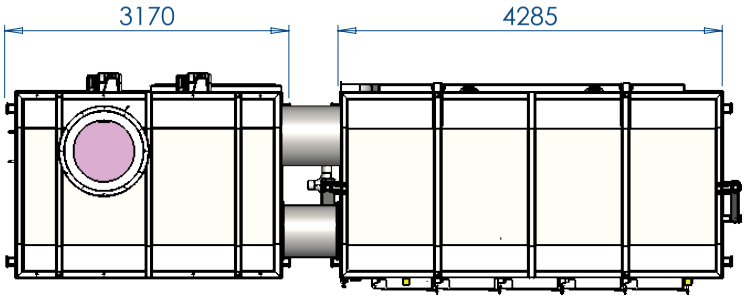


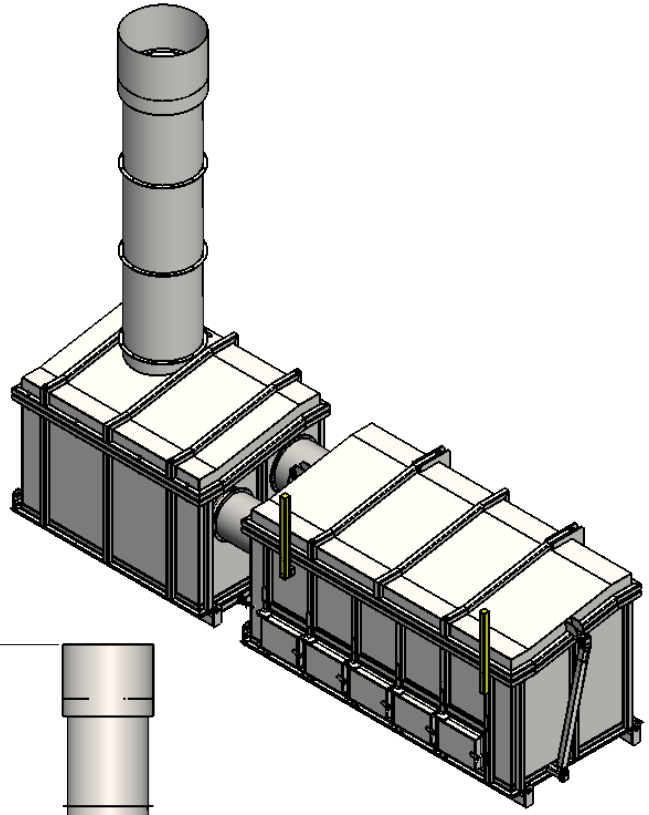

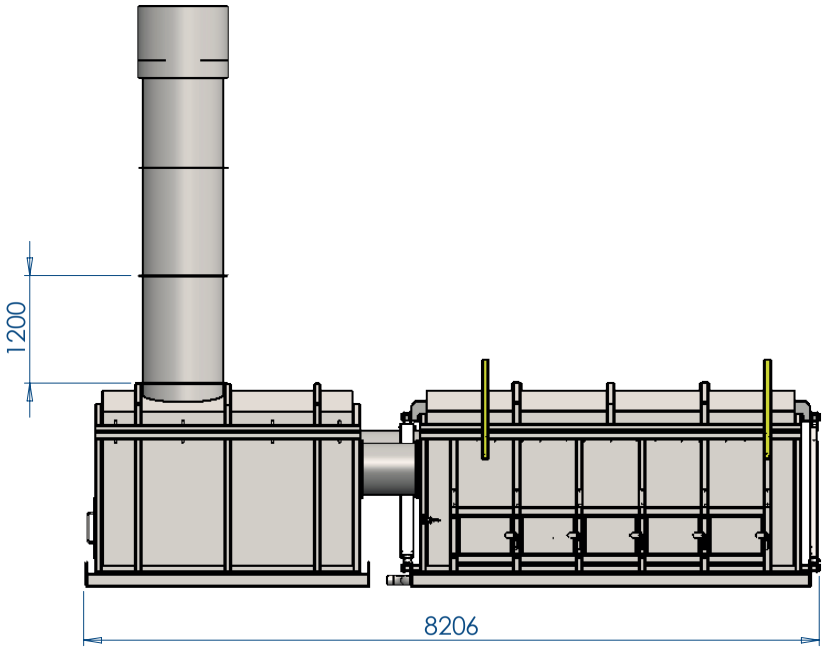


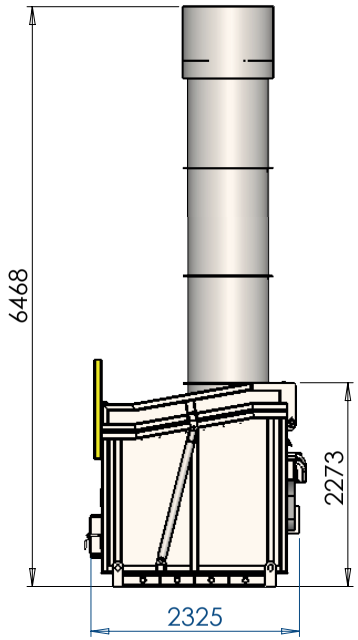


| | | | | | |
|---|---|---|---|---|---|
| Material: Plain Carbon Steel<br>Specification: n/a<br>Finish: NONE | Drawn by: Harjot Bhullar<br>Approved by: | Notes: ALL DIMENSIONS ARE SUBJECT TO CHANGE AND SHOULD BE USED AS A GUIDE ONY | addfield Incinerate • Cremate | Tolerances, Unless otherwise stated<br>WHOLE NUMBERS ± 0.20<br>1 DECIMAL PLACE ± 0.10<br>2 DECIMAL PLACE ± 0.05<br>ANGLES ± 0.5° | Title: RAPID GA<br>Design Approval |
| Scale: 1:60 Weight: 24492.01 kg | Last saved date 06/03/2018 | Dimensions in Millimeters | THIS DRAWING AND ALL INFORMATION CONTAINED HEREON IS THE PROPERTY OF ADDFIELD ENVIRONMENTAL SYSTEMS LIMITED, WITHOUT WHOSE PERMISSION IT MAY NOT BE COPIED SHOWN OR OTHERWISE USED AND IT IS TO BE RETURNED PROMPTLY ON REQUEST.<br>10 April 2017 14:32:49 | Maximum Surface Finish, Unless otherwise stated 3.2 | Drawing Number: Rapid GA -B<br>REV. B<br>1 / 1 |