Agropecuarios

A50L

El incinerador agrícola A50L es ideal para los desechos de animales en general producidos en las granjas, incluyendo aves de corral, ovejas, cerdos, cabras y ganado.

El A50L es un incinerador de animales de alta capacidad, diseñado para tratar cadáveres de animales tales como cerdos, vacas, ovejas, desechos de carnicerías y aves de corral. Tiene un diseño de carga frontal, lo que permite un método seguro y fácil para la carga continua de animales. La bioseguridad es una preocupación creciente para los agricultores de todo el mundo, la implementación de un Addfield A50L puede mejorar su capacidad para mantener un ambiente limpio y seguro para su ganado.

La siguiente información detalla las muchas características, especificaciones y equipos opcionales asociados con nuestro incinerador A50L.

Especificación de la máquina

Largo x ancho x alto externo (mm)	3735 x 3175 x 3600/7200
L x A x A interno (mm)	3035 x 1170 Ø
Volumen de la cámara (m3)	3.26
Peso (aprox. toneladas)	8.6
Capacidad de carga máxima (kg)	1200
Tasa de quemaduras nominales en el Reino Unido* (kg/hr)	<50
Tasa de quema [Sólo exportación] * (kg/hr)	100 - 150
Capacidad térmica (kW)	770
Fuente de alimentación 50/60 hz	210/240v
Apertura de la puerta	1170 Ø
Panel de control	AI or PLC
Tipos de combustible	Diesel, LPG, N-Gas
Ladrillo de fuego (Alúmina)	42.5%
Ladrillo aislante de fuego	Grade E23

*Nos reservamos el derecho de cambiar la especificación, dimensiones y calidad de los materiales de vez en cuando, siempre que la alteración sea menor o una mejora de dicho producto.

Cámara primaria

- Revestimiento refractario interno totalmente aislante, construido con ladrillos refractarios de alta calidad que aseguran una disposición autoportante y entrelazada.
- Una puerta con bloqueo eléctrico, operada manualmente.
- Quemador de ignición de residuos, temperatura controlada de encendido y apagado, con ventiladores de aire internos.
- Quemador de combustión, temperatura controlada de encendido y apagado, con ventiladores de aire internos.
- Quemador de combustión secundario con ventiladores de aire con distribución controlada automáticamente para el área designada.
- Dos puntos de montaje para los sensores de temperatura.

Cámara secundaria

- Revestimiento refractario interno totalmente aislante, construido con ladrillo refractario de alto grado y aislamiento de baja masa térmica.
- Quemador de cámara secundaria, temperatura controlada, con ventiladores de aire internos.
- Ventiladores de aire del quemador de combustión integrada con distribución controlada automáticamente para el área designada.
- Todas las tuberías de combustible para combustión.
- Todos los componentes eléctricos.
- Punto de montaje para sensor de temperatura en la parte superior de la cámara, asegurando que la cámara alcance los 850°C mínimos requeridos, con un tiempo de retención de 2 segundos.

Tipos de residuos recomendados

	Aves de corral y pollos	✓
	Cerdos y cerdas	✓
	Vacas y ganado	✓

addfield Incinerate • Cremate

Addfield Environmental Systems Limited
Unit 9 | Zone 4 | Burntwood Business Park
Staffordshire | WS7 3XD | United Kingdom

© Addfield Environmental Systems Ltd. All information should be used as a guide only, specifications are subject to change without notice.

FABRICACIÓN INGLESA

Agropecuarios

A50L

El incinerador agrícola A50L es ideal para los desechos de animales en general producidos en las granjas, incluyendo aves de corral, ovejas, cerdos, cabras y ganado.

Carga y descarga de desechos

El incinerador A50L está diseñado para ser cargado solo por delante a través de la puerta de acceso principal. Debido al tipo de desechos que se incineran, se deben aplicar las medidas de bioseguridad necesarias en el sitio donde se cargaran estos animales y evitar cualquier posibilidad de propagación de enfermedades. Al final de cada proceso de incineración, las cenizas deberán descargarse a través de la puerta de carga en una bandeja colectora antes del inicio de otra quema.

Lo que diferencia a Addfield

- Carcasa prefabricada de 8 mm y 10 mm de acero templado robusto, soldada con costura y debidamente reforzada/arriostrada cuando sea necesario.
- Tapa de aislamiento de fibra refractaria ligera y elástica, que proporciona un sellado hermético, dando una excelente eficiencia térmica.
- Espesor del revestimiento de la cámara primaria de 160 mm, con una temperatura nominal de hasta 1450°C.
- Revestimiento de la puerta de baja masa térmica, con techo y placa trasera desmontables para facilitar el mantenimiento.
- Acabado de pintura - Las estructuras de acero están pintadas con un sistema de pintura de alto grado de dos paquetes.
- CUn revestimiento refractario de 160mm de espesor, usando ladrillos de fuego y ladrillos de aislamiento, mejorando la eficiencia térmica.

Equipo adicional para operar

Cargador de carnero

Construido para permitir la opción de carga continua durante la operación. Colocando los residuos de forma segura en la cámara primaria, manteniendo la temperatura y previendo el calor radiante y el choque térmico.

Cargador superior

Un sistema de tolva de carga superior ayuda a la carga continua de los residuos durante la operación. Ideal para su uso con un sistema de volcado de carga de cubos.

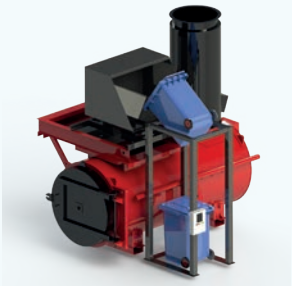

Volquete para contenedor

Un sistema de volcado de contenedores automático permite cargar los residuos peligrosos evitando el contacto manual directo.

addfield Incinerate • Cremate

Addfield Environmental Systems Limited
Unit 9 | Zone 4 | Burntwood Business Park
Staffordshire | WS7 3XD | United Kingdom

© Addfield Environmental Systems Ltd. All information should be used as a guide only, specifications are subject to change without notice.

FABRICACIÓN INGLESA

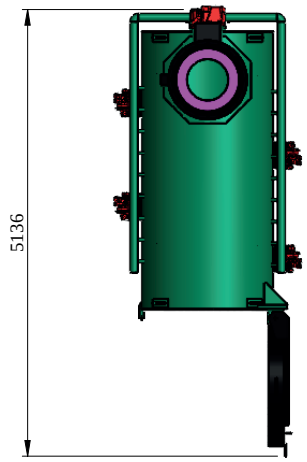

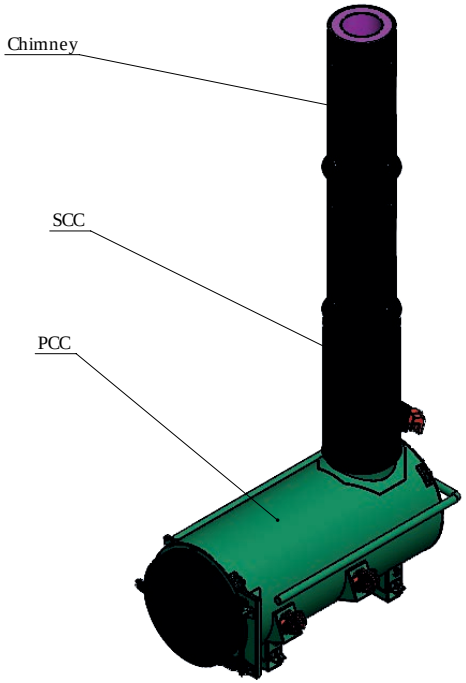

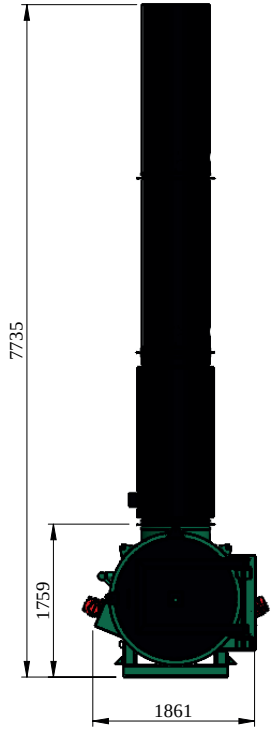

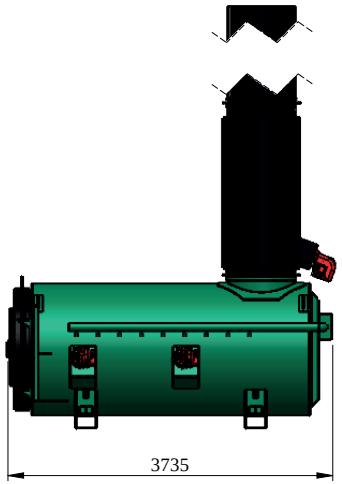

MATERIAL:	FINISH:
N/A	N/A

WEIGHT: N/A

THIRD ANGLE PROJECTION
(UNLESS STATED OTHERWISE)

TOLERANCES UNLESS OTHERWISE STATED

FABRICATION		MACHINING		ANGULAR
2 to 30	± 1	0.5 up to 3	± 0.05	up to 400 ± 45'
>30 up to 120	± 2	>3 up to 6	± 0.05	>400 up to 1000 ± 30'
>120 up to 400	± 2	>6 up to 30	± 0.1	>1000 ± 20'
>400 up to 1000	± 3	>30 up to 120	± 0.15	
>1000 up to 2000	± 4	>120 up to 400	± 0.2	
>2000 up to 4000	± 6	>400 up to 1000	± 0.3	
>4000 up to 8000	± 8	>1000 up to 2000	± 0.5	
>8000 up to 120000	± 10	>2000 up to 4000	± 0.5	
>12000 up to 16000	± 12			
>16000 up to 20000	± 14			
>20000	± 16			

addfield
Incinerate • Cremate

T: +44 (0)1543 571 280
F: +44 (0)1543 571 173
E: sales@add eld.com
www.add eld.com

Add eld Environmental Systems LTD
Unit 9, Zone 4
Burntwood Business Park
Sta ordshire
WS7 3XD

PROJECT:

A50L

TITLE:

Sale GA

	DATE	DRAWN	CHECKED	APPROVED
D				
C				
B				
A				
-	19/07/2022	A.SKIDMORE		

COMMENTS

ZONES: XX

ISSUE FOR MANUFACTURE

Add eld Environmental Systems LTD
This drawing and any information or descriptive material set out on it are the con dential and copyright propertyof Add eld Environmental Systems, and MUST NOT BE DISCLOSED, COPIED, LOANED in whole or part or used for any purpose without the written permission of Add eld Environmental Systems.

DRAWING No. A50L Sale GA

REV -

SHEET 1 OF 1

SCALE: 1:60

A3